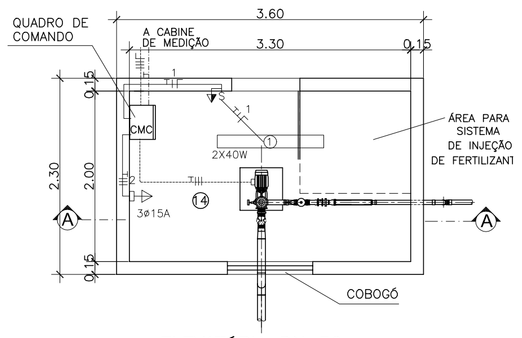

ELEVATÓRIA DN 50mm
PLANTA
ESC. 1:50

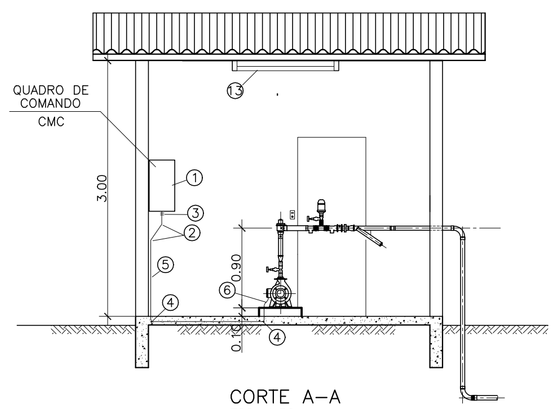

CORTE A–A
ESC. 1:50

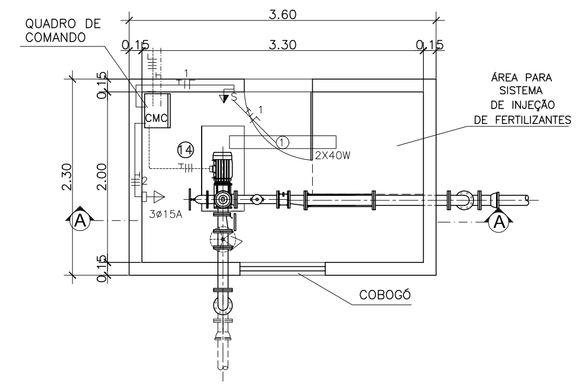

ELEVATÓRIA DN 75mm
PLANTA
ESC. 1:50

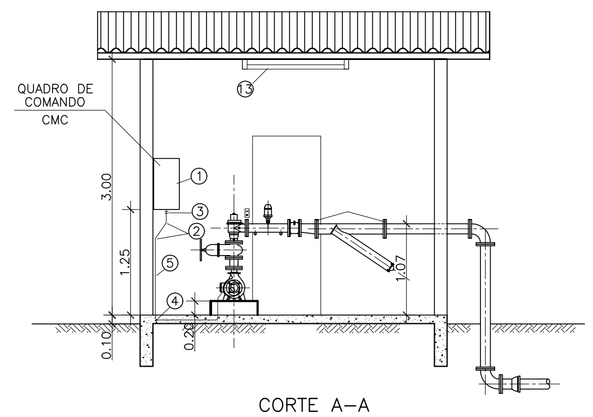

CORTE A–A
ESC. 1:50

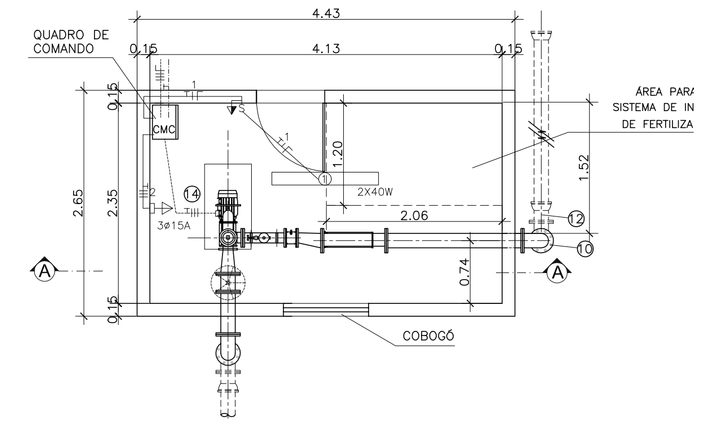

ELEVATÓRIA DN 100mm
PLANTA
ESC. 1:50

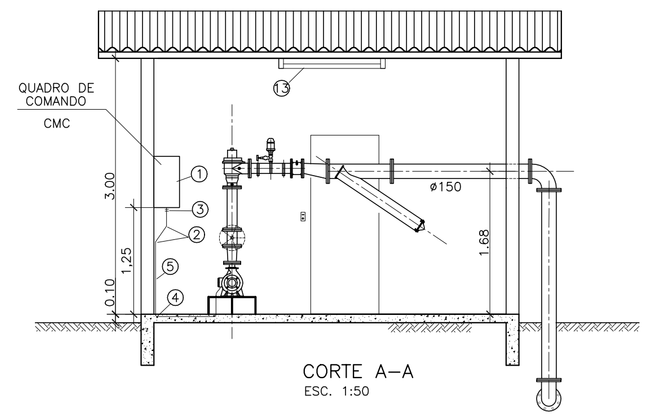

CORTE A–A
ESC. 1:50

Lotes	Tipo de EBA	Motobombas
Setor 0		
L0-09	III	4x3x6
L0-10	III	4x3x6
L0-13	II	3x2x6
L0-14	II	3x2x6
L0-15	II	3x2x6
L0-16	II	3x2x6
L0-17	II	3x2x6
L0-18	II	3x2x6
L0-19	III	4x3x6
L0-20	II	3x2x6
L0-21	III	4x3x6
L0-22	II	3x2x6
L0-23	I	2.1/2x1.1/2x6
L0-24	II	3x2x6
L0-25	II	3x2x6
L0-26	II	3x2x6
L0-27	II	3x2x6
L0-28	III	4x3x6
L0-29	III	4x3x6
L0-30	III	4x3x6
L0-31	III	4x3x6
Setor 1		
L1-01	III	4x3x6
L1-02	III	4x3x6
L1-04	III	4x3x6
L1-05	III	4x3x6
L1-07	II	3x2x6
L1-09	II	3x2x6
L1-10	III	4x3x6
L1-11	I	2.1/x1.1/2x6
L1-13	II	3x2x6
L1-14	III	4x3x6

Lotes	Tipo de EBA	Motobombas
Setor 2		
L2-01	III	4 x 3 x 9
L2-02	II	3 x 2 x 6
L2-03	II	3 x 2 x 9
L2-04	III	4 x 3 x 9
L2-05	III	4 x 3 x 6
L2-06	III	4 x 3 x 9
L2-07	III	4 x 3 x 9
L2-08	II	3 x 2 x 6
L2-09	I	2.1/2 x 1.1/2 x 6
L2-10	II	3 x 2 x 9
L2-11	II	3 x 2 x 6
L2-12	sem bomba	
L2-13	I	2.1/2 x 1.1/2 x 6
Setor 3		
L3-01	III	4x3x6
L3-02	III	4x3x6
L3-03	III	4x3x6
L3-04	III	6x4x13
L3-05	III	4x3x6
L3-06	III	4x3x6
L3-07	III	4x3x6
L3-08	III	4x3x6
L3-09	III	4x3x6
L3-10	II	4x3x6
L3-11	III	4x3x6
L3-12	III	4x3x6
L3-13	II	3x2x6
L3-14	III	4x3x6
L3-15	III	4x3x6
L3-16	-	sem bomba
Setor 4		
L4-01	II	3x2x6
L4-02	II	3x2x6
L4-03	II	3x2x6
L4-04	III	4x3x6
L4-05	III	4x3x6
L4-06	II	3x2x6

LEGENDA

NOTAS

ESTAÇÃO DE BOMBEAMENTO TIPO I
PARA LOTES COM Q= ATÉ 30 m³/h COM TOMADA EM CANAL
MOTORES DE 3 E 5 HP, INCLUSIVE LOTE L0–23 DE 7,5 HP.

LISTA DE MATERIAL

ITEM	DESCRIÇÃO	UNID.	QUANT.
1	CONJUNTO DE MANOBRA E CONTROLE,PARA FIXAÇÃO EM PAREDE, CONFORME DIAGRAMA UNIFILAR E DE CONTROLE E COM A POTÊNCIA DO MOTOR	PÇ	1
2	CURVA 45° DE PVC RÍGIDO, DN CONFORME DIAGRAMA UNIFILAR	PÇ	2
3	UNIÃO MACHO DE PVC RÍGIDO, DN CONFORME TAB. DIAG. UNIFILAR	PÇ	1
4	CURVA 90° DE PVC RÍGIDO, C/2 LUVAS, DN CONFORME TAB.DIAG. UNIFILAR	PÇ	3
5	ELETRODUTO DE PVC RÍGIDO,3,00M C/2 LUVAS, CONF. TAB. DIAG. UNIFILAR	PÇ	1
6	DUTO FLEXÍVEL C/TERMINAIS ROSQUEDOS NAS EXTREMIDADES, COMPRIMENTO ADEQUADO, DIAM. CONF. TABELA DIAGRAMA UNIFILAR	PÇ	1
7	ELETRODUTO DE PVC RÍGIDO,ø3/4"X3,00M C/2 LUVAS	PÇ	2
8	CURVA 90° DE PVC RÍGIDO, C/2 LUVAS, ø 3/4"	PÇ	5
9	CAIXA DE PVC 2"X4"C/ESPELHO C/1 INTERRUPTOR DE 1 SEÇÃO–250V–10A E C/1 TOMADA DE 3 PINOS 250V–15A	PÇ	1
10	CAIXA DE LIGAÇÃO 4"X2"	PÇ	1
11	TOMADA DE 4 PINOS(3F+T), 250V–15A, EM CAIXA DE ALUMÍNIO FUNDIDA	PÇ	1
12	CABO DE COBRE SINGELO ISOLAMENTO DE PVC–750V–SEÇÃO 2,5mm2	m	30,0
13	LUMINÁRIA TIPO CALHA 2X40WC/ REATOR A.F.P.– 250V	PÇ	1
14	CABO DE COBRE SINGELO ISOLAMENTO DE EPR–1kV–SEÇÃO CONFORME INDICADO DIAGRAMA UNIFILAR	m	18,0

ESTAÇÃO DE BOMBEAMENTO TIPO II
PARA LOTES COM Q= 30 a 70m³/h COM TOMADA EM CANAL
MOTORES DE 5,10, 15 E 25 HP

LISTA DE MATERIAL

ITEM	DESCRIÇÃO	UNID.	QUANT.
1	CONJUNTO DE MANOBRA E CONTROLE,PARA FIXAÇÃO EM PAREDE, CONFORME DIAGRAMA UNIFILAR E DE CONTROLE E COM A POTÊNCIA DO MOTOR	PÇ	1
2	CURVA 45° DE PVC RÍGIDO, DN CONFORME DIAGRAMA UNIFILAR	PÇ	2
3	UNIÃO MACHO DE PVC RÍGIDO, DN CONFORME TAB. DIAG. UNIFILAR	PÇ	1
4	CURVA 90° DE PVC RÍGIDO, C/2 LUVAS, DN CONFORME TAB.DIAG. UNIFILAR	PÇ	3
5	ELETRODUTO DE PVC RÍGIDO,3,00M C/2 LUVAS, CONF. TAB. DIAG. UNIFILAR	PÇ	1
6	DUTO FLEXÍVEL C/TERMINAIS ROSQUEDOS NAS EXTREMIDADES, COMPRIMENTO ADEQUADO, DIAM. CONF. TABELA DIAGRAMA UNIFILAR	PÇ	1
7	ELETRODUTO DE PVC RÍGIDO,3,00M C/2 LUVAS, CONF. TAB. DIAG. UNIFILAR	PÇ	2
8	CURVA 90° DE PVC RÍGIDO, C/2 LUVAS, DN CONFORME TAB.DIAG. UNIFILAR	PÇ	5
9	CAIXA DE PVC 2"X4"C/ESPELHO C/1 INTERRUPTOR DE 1 SEÇÃO–250V–10A E C/1 TOMADA DE 3 PINOS 250V–15A	PÇ	1
10	CAIXA DE LIGAÇÃO 4"X2"	PÇ	1
11	TOMADA DE 4 PINOS(3F+T), 250V–15A, EM CAIXA DE ALUMÍNIO FUNDIDA	PÇ	1
12	CABO DE COBRE SINGELO ISOLAMENTO DE PVC–750V–SEÇÃO 2,5mm2	m	30,0
13	LUMINÁRIA TIPO CALHA 2X40WC/ REATOR A.F.P.– 250V	PÇ	1
14	CABO DE COBRE SINGELO ISOLAMENTO DE EPR–1kV–SEÇÃO CONFORME INDICADO DIAGRAMA UNIFILAR	m	12,0

ESTAÇÃO DE BOMBEAMENTO TIPO III
PARA LOTES COM Q= 70 a 120m³/h COM TOMADA EM CANAL
MOTORES DE 7,5, 10, 15, 20 E 30 HP

LISTA DE MATERIAL

ITEM	DESCRIÇÃO	UNID.	QUANT.
1	CONJUNTO DE MANOBRA E CONTROLE,PARA FIXAÇÃO EM PAREDE, CONFORME DIAGRAMA UNIFILAR E DE CONTROLE E COM A POTÊNCIA DO MOTOR	PÇ	1
2	CURVA 45° DE PVC RÍGIDO, DN CONFORME DIAGRAMA UNIFILAR	PÇ	2
3	UNIÃO MACHO DE PVC RÍGIDO, DN CONFORME TAB. DIAG. UNIFILAR	PÇ	1
4	CURVA 90° DE PVC RÍGIDO, C/2 LUVAS, DN CONFORME TAB.DIAG. UNIFILAR	PÇ	3
5	ELETRODUTO DE PVC RÍGIDO,3,00M C/2 LUVAS, CONF. TAB. DIAG. UNIFILAR	PÇ	1
6	DUTO FLEXÍVEL C/TERMINAIS ROSQUEDOS NAS EXTREMIDADES, COMPRIMENTO ADEQUADO, DIAM. CONF. TABELA DIAGRAMA UNIFILAR	PÇ	1
7	ELETRODUTO DE PVC RÍGIDO,ø3/4"X3,00M C/2 LUVAS	PÇ	2
8	CURVA 90° DE PVC RÍGIDO, C/2 LUVAS, ø 3/4"	PÇ	5
9	CAIXA DE PVC 2"X4"C/ESPELHO C/1 INTERRUPTOR DE 1 SEÇÃO–250V–10A E C/1 TOMADA DE 3 PINOS 250V–15A	PÇ	1
10	CAIXA DE LIGAÇÃO 4"X2"	PÇ	1
11	TOMADA DE 4 PINOS(3F+T), 250V–15A, EM CAIXA DE ALUMÍNIO FUNDIDA	PÇ	1
12	CABO DE COBRE SINGELO ISOLAMENTO DE PVC–750V–SEÇÃO 2,5mm2	m	30,0
13	LUMINÁRIA TIPO CALHA 2X40WC/ REATOR A.F.P.– 250V	PÇ	1
14	CABO DE COBRE SINGELO ISOLAMENTO DE EPR–1kV–SEÇÃO CONFORME INDICADO DIAGRAMA UNIFILAR	m	16,0

CONSÓRCIO CONBEC–MAGNA
RUA TEÓFILO OTONI, 82/ 5º– CENTRO – RJ
TEL. 0XX21–2516–1727
e–mail:magnaengenharia.com.br

ARQUIVO: 1309A–D–ONF–ELE–01–00.DWG

ESC. PLOT.: 1:1

SETAGEM		
COR	PEN	WIDTH
1	7	0.10
2	7	0.20
3	7	0.30
4	7	0.40
5	7	0.50
6	7	0.60
7	7	0.20
8	7	0.10
250	250	0.20
251	251	0.20
252	252	0.20
253	253	0.20
254	254	0.20

DOCUMENTOS DE REFERÊNCIA	NÚMERO

DOCUMENTOS COMPLEMENTARES	NÚMERO

REVISÃO	DATA	DESCRIÇÃO	CONSÓRCIO	VERIFICAÇÃO	APROVAÇÃO	DESENHO

DIREITOS AUTORAIS RESERVADOS CONFORME TERMOS CONTRATUAIS. PROIBIDA A REPRODUÇÃO TOTAL OU PARCIAL DESTE DESENHO SEM O EXPRESSO CONSENTIMENTO DO PROPRIETÁRIO

CONSÓRCIO
CONBEC ENGENHARIA E SERVIÇOS LTDA
magna engenharia ltda. estudos, projetos e gerenciamento

CLIENTE
SEINFRA SECRETARIA DE ESTADO DA INFRA–ESTRUTURA

IDENTIFICAÇÃO DO PROJETO
PROJETO EXECUTIVO DE IRRIGAÇÃO JACARÉ-CURITUBA

CLIENTE: CLIENTE
RESPONSÁVEL TÉCNICO: RESPONSÁVEL

TÍTULO DO DESENHO
SISTEMA PARCELAR
PROJETO DE INSTALAÇÕES ELÉTRICAS–DISTRIBUIÇÃO DE FORÇA E CONTROLE
ESTAÇÃO DE BOMBEAMENTO TIPO I, TIPO II, TIPO III

CÓDIGO	ESCALA	NOME DO ARQUIVO	DATA	NÚMERO DO CLIENTE
1309A–D–ONF–ELE–01–00	1:50	1309A–D–ONF–ELE–01–00	15/04/2006	